注：原理图中注释 说明设计时需特别注意

杰理方案咨询(QQ号:371116160，邮箱:sales@yunthinker.com)

设计注意事项：
1、软开关机方案时，主控VBAT不断电接电池，最低待机功耗大概2uA以下。
2、RTCVDD为内部RTC模块电源，休眠模式下不断电，此脚必须接105电容。
3、PR口为唤醒IO，高低电平都可以唤醒。按键开关机唤醒请使用PR2口低电平唤醒，因PR2长按有复位功能(低电平复位有效)，可解决特殊情况死机不开机问题。
4、若方案只是需要软开关机，不需要RTC走时，32K晶振可以省掉。
5、主控所有电源的退耦电容必须靠近芯片放置，退耦电容的回路地必须最短回到该电源地
6、对FM要求比较高的客户，请预留FM放大电路，灵敏度可提升2dBu以上。FM信号线铺地间距至少0.6MM以上。
7、为保证产品的安全可靠性，电池必须使用带保护板的电池。

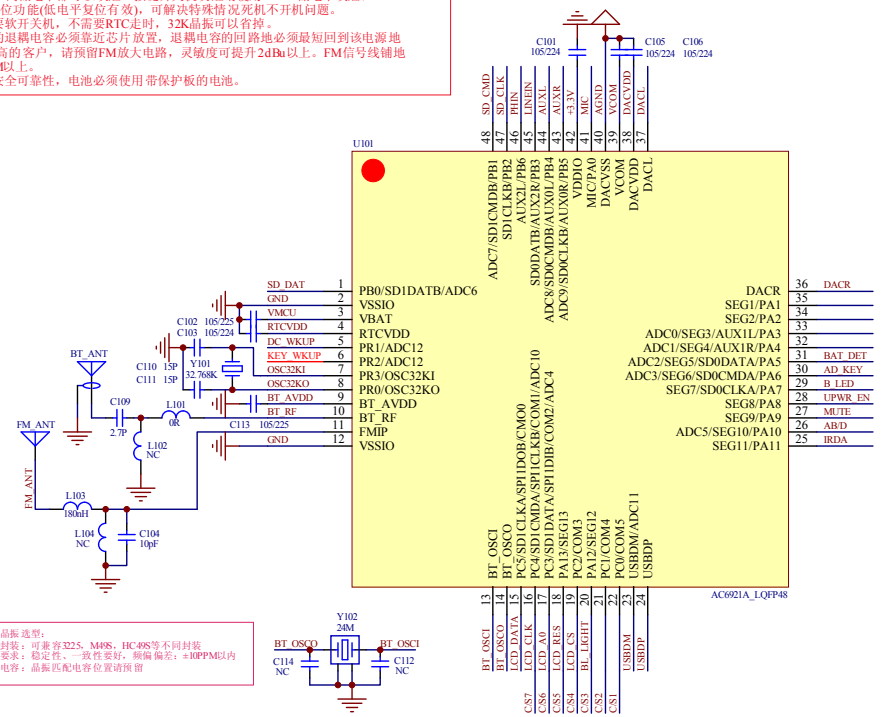

晶振选型：
封装：可兼容3225，M49S，HC49S等不同封装
要求：稳定性、一致性要好，频偏偏差：±10PPM以内
电容：晶振匹配电容位置请预留

MCU

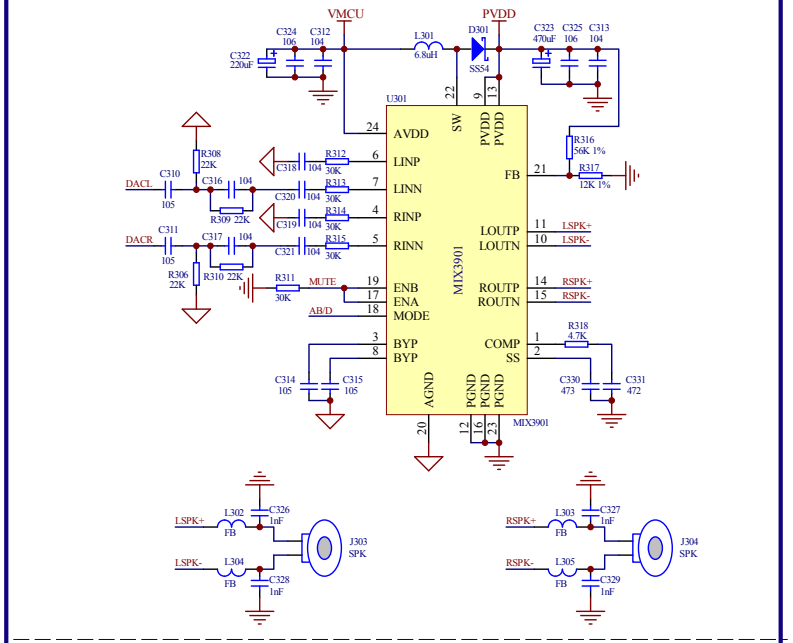

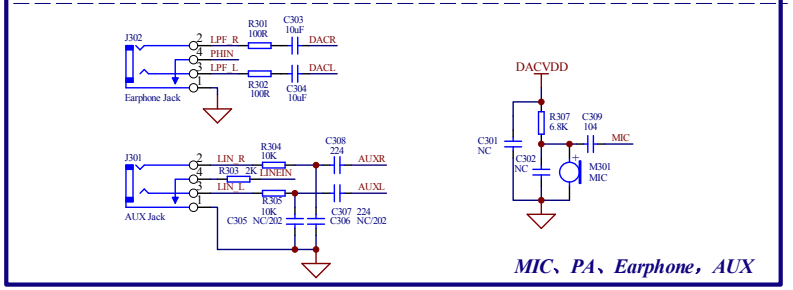

MIC、PA、Earphone，AUX

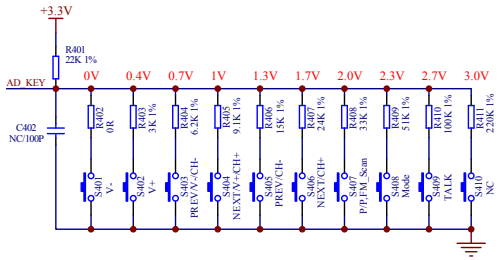

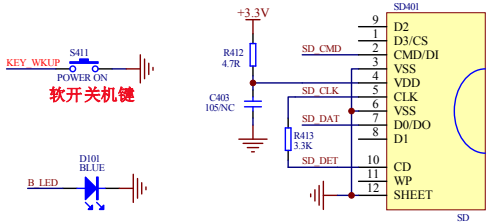

KEY、SD

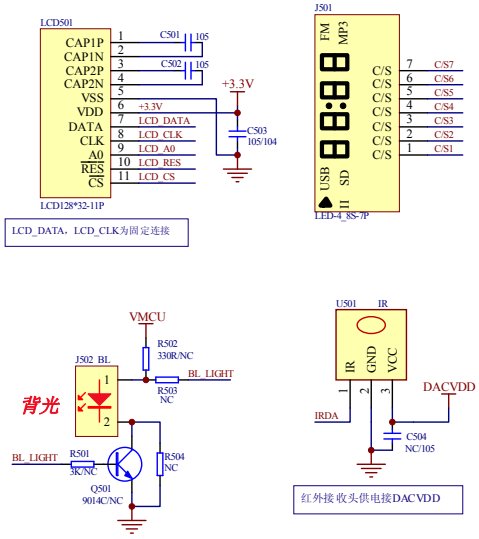

LCD_DATA，LCD_CLK为固定连接

红外接收头供电接DACVDD

LED、LCD、IR

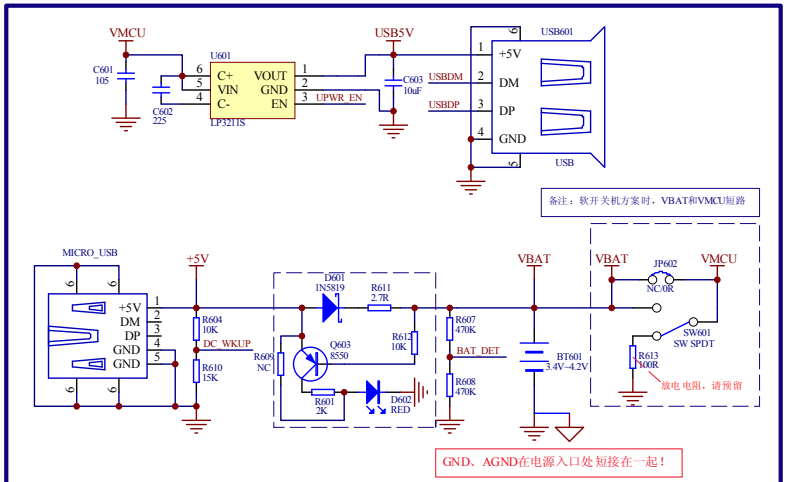

备注：软开关机方案时，VBAT和VMCU短路

GND、AGND在电源入口处短接在一起！

Power、USB