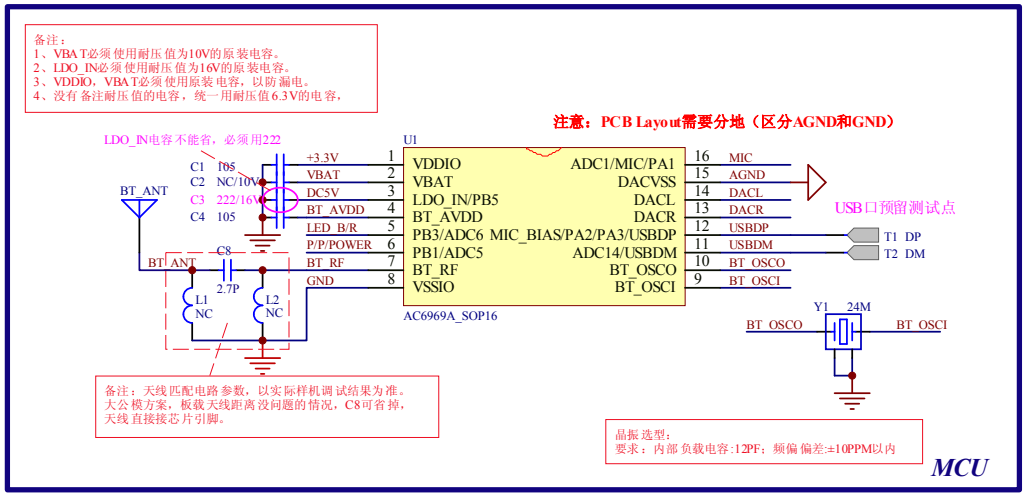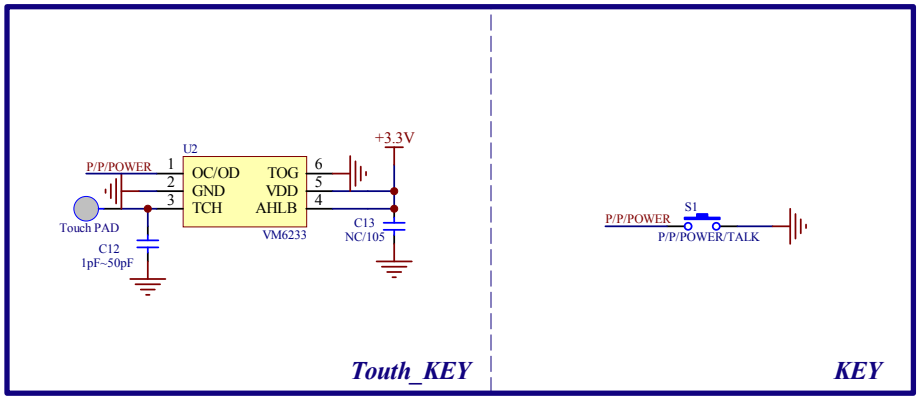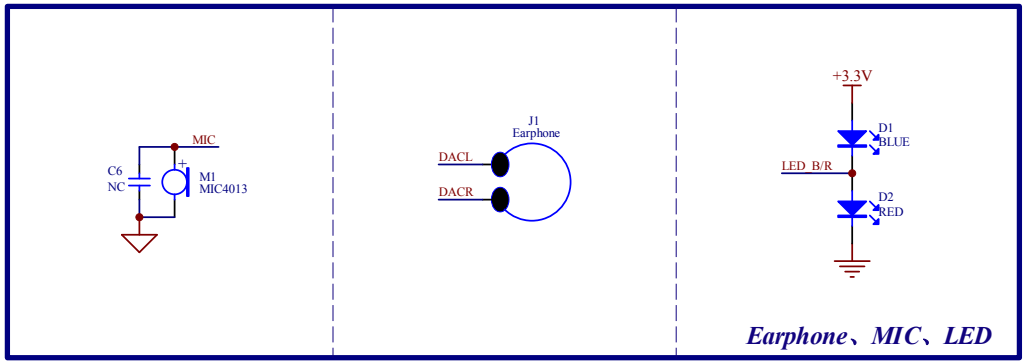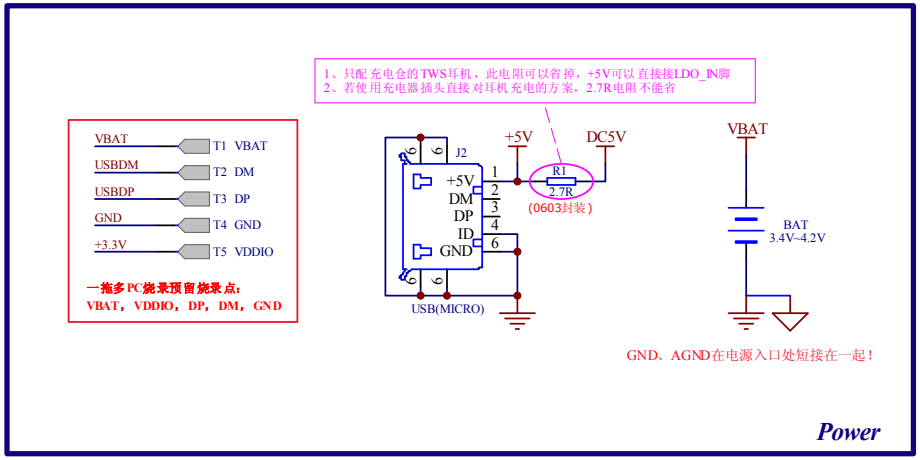杰理芯片供应：http://www.yunthinker.com　QQ：371116160